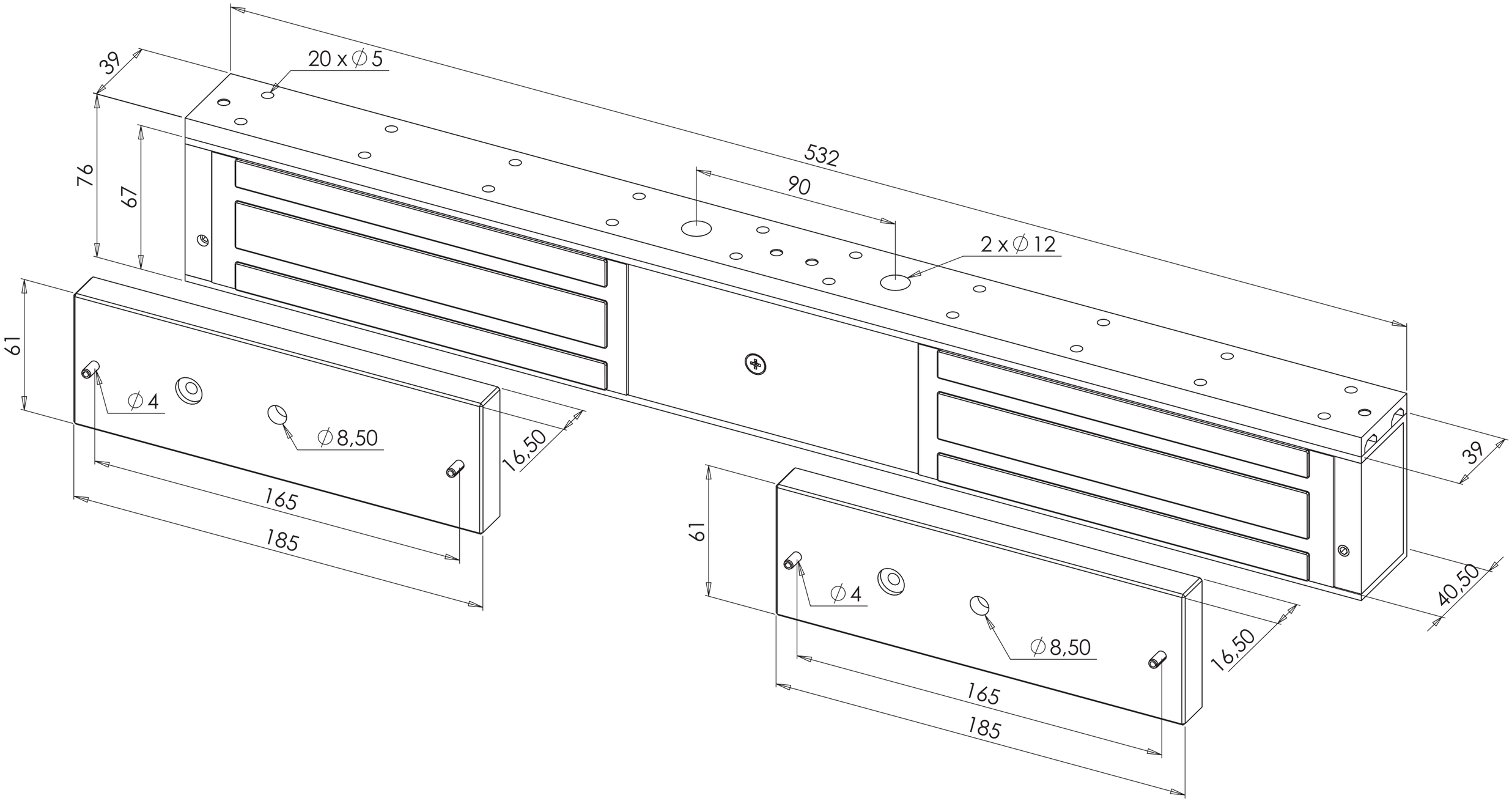
39
20 x ∅5
532
76
67
90
2 x ∅12
61
∅4
∅8,50
16,50
165
185
39
61
∅4
∅8,50
16,50
40,50
165
185