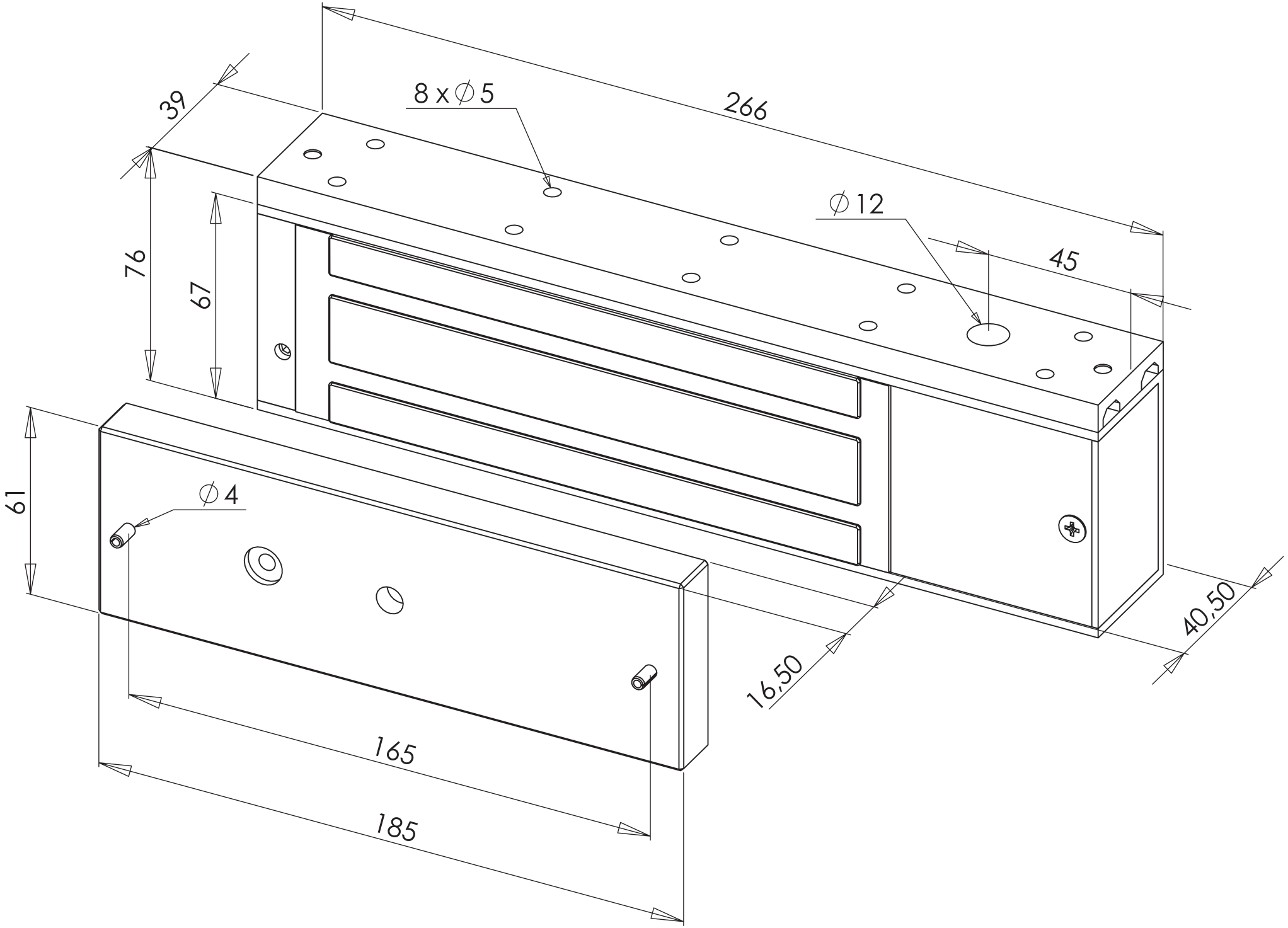
39
8 x ∅5
266
∅12
45
76
67
61
∅4
40,50
16,50
165
185