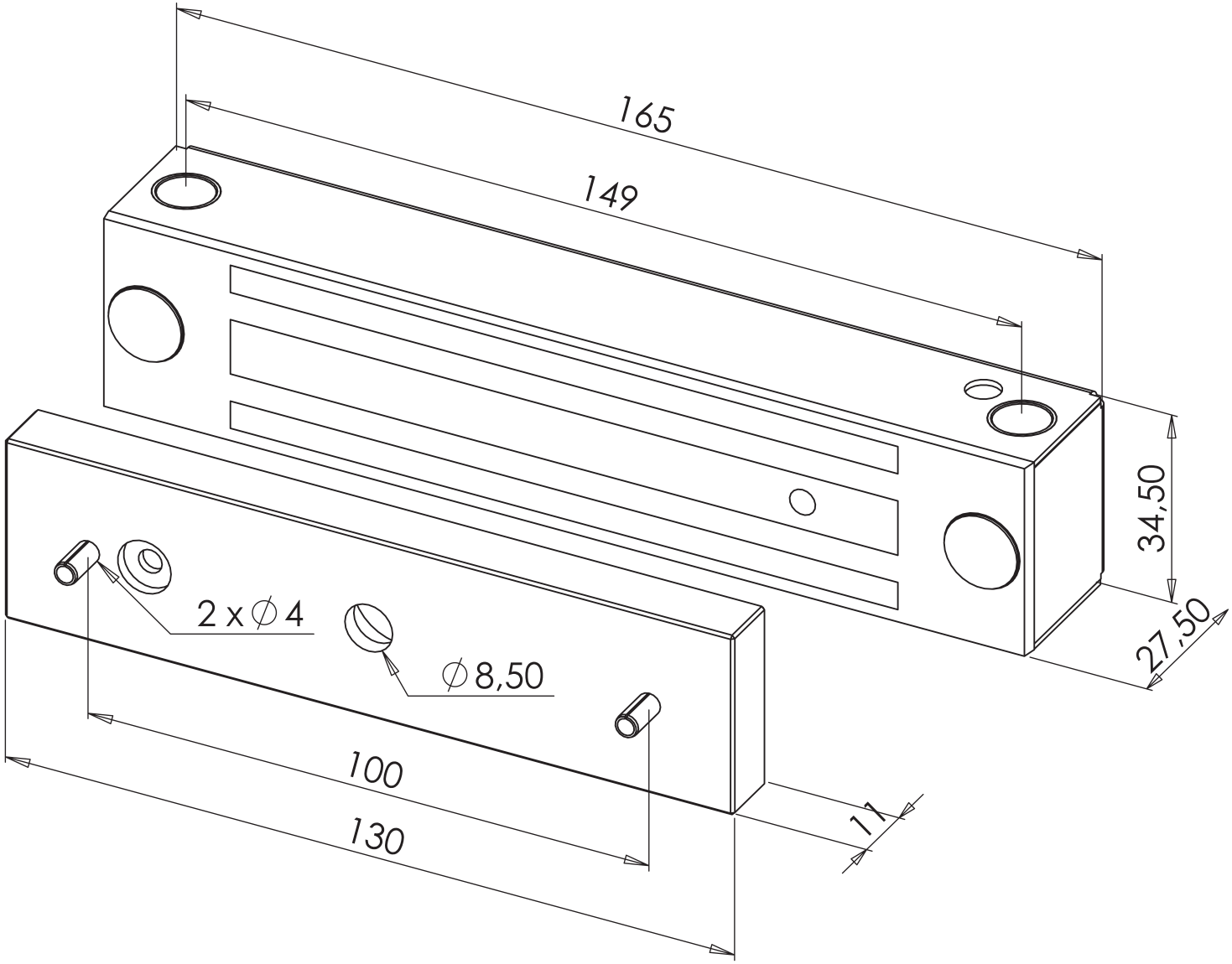
165
149
34,50
27,50
2 x ∅ 4
∅ 8,50
100
130
11